WIEŃCE W1-W32

WIENIEC W1

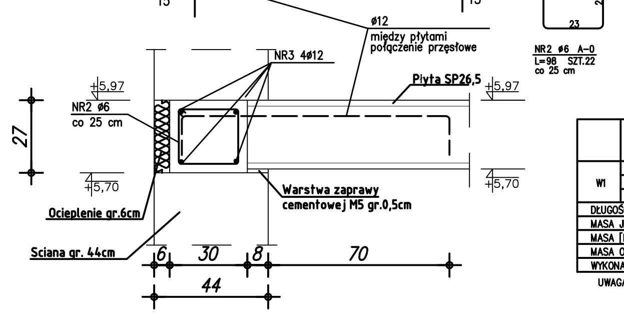

ZESTAWIENIE STALI

W1	NR PRĘTA	RODZAJ STALI	DŁUGOŚĆ [cm]	LICZBA SZTUK	DŁUGOŚĆ ŁĄCZNA [m] A-0 ø6	DŁUGOŚĆ ŁĄCZNA [m] A-IIIN ø12
	1	ø12 A-IIIN	135	4		5,40
	2	ø6 A-0	98	22	21,56	
	3	ø12 A-IIIN	630	4		25,20
DŁUGOŚĆ RAZEM [m]					21,56	30,60
MASA JEDNOSTKOWA [kg/m]					0,222	0,888
MASA [kg]					4,79	27,17
MASA OGÓŁEM [kg]					31,96	
WYKONAĆ: x 1					31,96	

UWAGA! WSZYSTKIE WYMIARY PRĘTÓW PODANE SĄ W OSIACH PRĘTÓW

WIENIEC W2

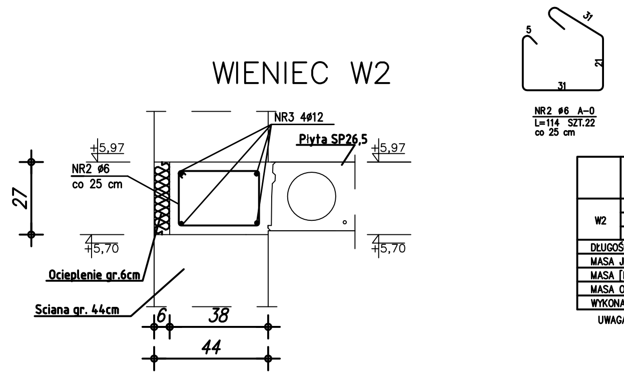

ZESTAWIENIE STALI

W2	NR PRĘTA	RODZAJ STALI	DŁUGOŚĆ [cm]	LICZBA SZTUK	DŁUGOŚĆ ŁĄCZNA [m] A-0 ø6	DŁUGOŚĆ ŁĄCZNA [m] A-IIIN ø12
	2	ø6 A-0	114	22	25,08	
	3	ø12 A-IIIN	310	8		24,80
DŁUGOŚĆ RAZEM [m]					25,08	24,80
MASA JEDNOSTKOWA [kg/m]					0,222	0,888
MASA [kg]					5,67	22,02
MASA OGÓŁEM [kg]					27,59	
WYKONAĆ: x 1					27,59	

UWAGA! WSZYSTKIE WYMIARY PRĘTÓW PODANE SĄ W OSIACH PRĘTÓW

WIENIEC W3; W-19

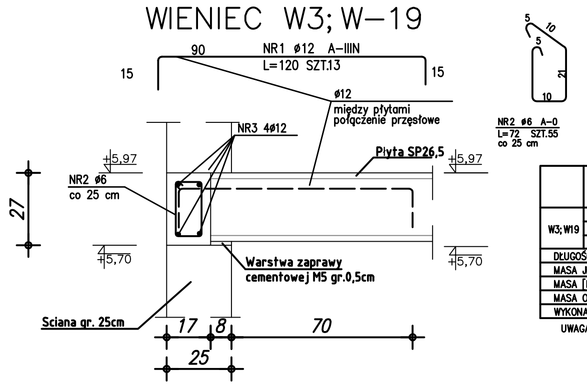

ZESTAWIENIE STALI

W3,W19	NR PRĘTA	RODZAJ STALI	DŁUGOŚĆ [cm]	LICZBA SZTUK	DŁUGOŚĆ ŁĄCZNA [m] A-0 ø6	DŁUGOŚĆ ŁĄCZNA [m] A-IIIN ø12
	1	ø12 A-IIIN	120	13		15,60
	2	ø6 A-0	72	55	39,60	
	3	ø12 A-IIIN	1535	4		61,40
DŁUGOŚĆ RAZEM [m]					39,60	77,00
MASA JEDNOSTKOWA [kg/m]					0,222	0,888
MASA [kg]					8,79	68,38
MASA OGÓŁEM [kg]					77,17	
WYKONAĆ: x 1					77,17	

UWAGA! WSZYSTKIE WYMIARY PRĘTÓW PODANE SĄ W OSIACH PRĘTÓW

WIENIEC W4

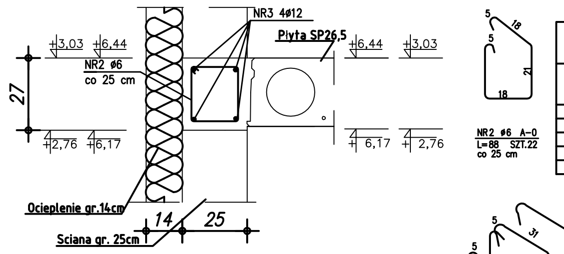

ZESTAWIENIE STALI

W4	NR PRĘTA	RODZAJ STALI	DŁUGOŚĆ [cm]	LICZBA SZTUK	DŁUGOŚĆ ŁĄCZNA [m] A-0 ø6	DŁUGOŚĆ ŁĄCZNA [m] A-IIIN ø12
	2	ø6 A-0	88	25	22,00	
	3	ø12 A-IIIN	750	4		30,00
DŁUGOŚĆ RAZEM [m]					22,00	30,00
MASA JEDNOSTKOWA [kg/m]					0,222	0,888
MASA [kg]					4,88	26,64
MASA OGÓŁEM [kg]					31,52	
WYKONAĆ: x 2					63,04	

UWAGA! WSZYSTKIE WYMIARY PRĘTÓW PODANE SĄ W OSIACH PRĘTÓW

WIENIEC W5

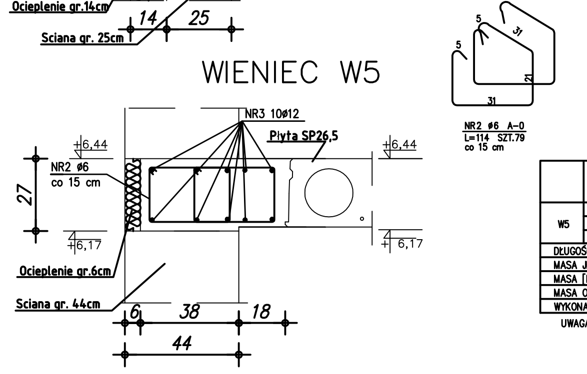

ZESTAWIENIE STALI

W5	NR PRĘTA	RODZAJ STALI	DŁUGOŚĆ [cm]	LICZBA SZTUK	DŁUGOŚĆ ŁĄCZNA [m] A-0 ø6	DŁUGOŚĆ ŁĄCZNA [m] A-IIIN ø12
	2	ø6 A-0	114	79	90,06	
	3	ø12 A-IIIN	750	10		75,00
DŁUGOŚĆ RAZEM [m]					90,06	75,00
MASA JEDNOSTKOWA [kg/m]					0,222	0,888
MASA [kg]					19,99	66,60
MASA OGÓŁEM [kg]					86,59	
WYKONAĆ: x 1					86,59	

UWAGA! WSZYSTKIE WYMIARY PRĘTÓW PODANE SĄ W OSIACH PRĘTÓW

WIENIEC W6

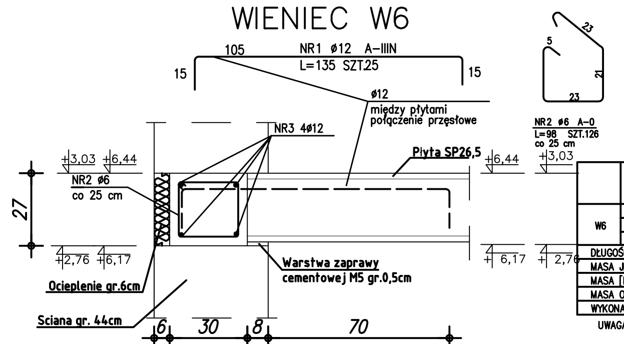

ZESTAWIENIE STALI

W6	NR PRĘTA	RODZAJ STALI	DŁUGOŚĆ [cm]	LICZBA SZTUK	DŁUGOŚĆ ŁĄCZNA [m] A-0 ø6	DŁUGOŚĆ ŁĄCZNA [m] A-IIIN ø12
	1	ø12 A-IIIN	135	25		33,75
	2	ø6 A-0	98	126	123,48	
	3	ø12 A-IIIN	3250	4		130,00
DŁUGOŚĆ RAZEM [m]					123,48	163,75
MASA JEDNOSTKOWA [kg/m]					0,222	0,888
MASA [kg]					27,41	145,41
MASA OGÓŁEM [kg]					172,82	
WYKONAĆ: x 2					345,64	

UWAGA! WSZYSTKIE WYMIARY PRĘTÓW PODANE SĄ W OSIACH PRĘTÓW

WIENIEC W7

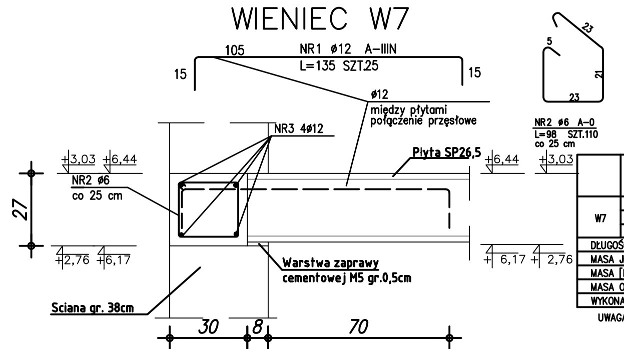

ZESTAWIENIE STALI

W7	NR PRĘTA	RODZAJ STALI	DŁUGOŚĆ [cm]	LICZBA SZTUK	DŁUGOŚĆ ŁĄCZNA [m] A-0 ø6	DŁUGOŚĆ ŁĄCZNA [m] A-IIIN ø12
	1	ø12 A-IIIN	135	25		33,75
	2	ø6 A-0	98	110	107,80	
	3	ø12 A-IIIN	2850	4		114,00
DŁUGOŚĆ RAZEM [m]					107,80	147,75
MASA JEDNOSTKOWA [kg/m]					0,222	0,888
MASA [kg]					23,93	131,20
MASA OGÓŁEM [kg]					155,13	
WYKONAĆ: x 2					310,26	

UWAGA! WSZYSTKIE WYMIARY PRĘTÓW PODANE SĄ W OSIACH PRĘTÓW

WIENIEC W8

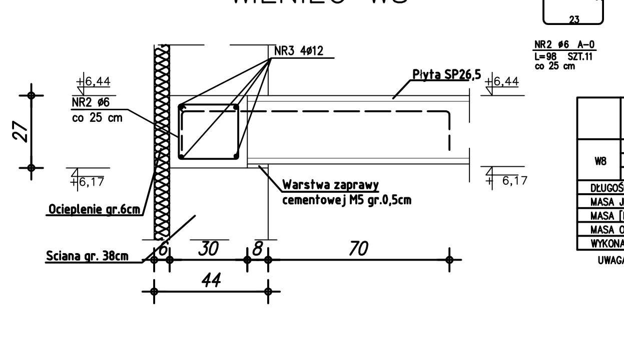

ZESTAWIENIE STALI

W8	NR PRĘTA	RODZAJ STALI	DŁUGOŚĆ [cm]	LICZBA SZTUK	DŁUGOŚĆ ŁĄCZNA [m] A-0 ø6	DŁUGOŚĆ ŁĄCZNA [m] A-IIIN ø12
	2	ø6 A-0	98	11	10,78	
	3	ø12 A-IIIN	280	4		11,20
DŁUGOŚĆ RAZEM [m]					10,78	11,20
MASA JEDNOSTKOWA [kg/m]					0,222	0,888
MASA [kg]					2,39	9,95
MASA OGÓŁEM [kg]					12,34	
WYKONAĆ: x 1					12,34	

UWAGA! WSZYSTKIE WYMIARY PRĘTÓW PODANE SĄ W OSIACH PRĘTÓW

WIENIEC W9

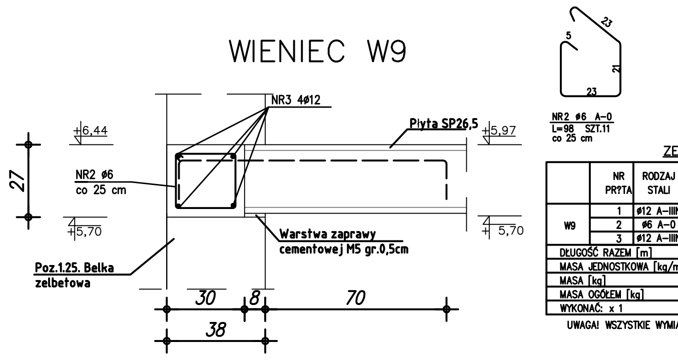

ZESTAWIENIE STALI

W9	NR PRĘTA	RODZAJ STALI	DŁUGOŚĆ [cm]	LICZBA SZTUK	DŁUGOŚĆ ŁĄCZNA [m] A-0 ø6	DŁUGOŚĆ ŁĄCZNA [m] A-IIIN ø12
	1	ø12 A-IIIN	135	1		1,35
	2	ø6 A-0	98	11	10,78	
	3	ø12 A-IIIN	280	4		11,20
DŁUGOŚĆ RAZEM [m]					10,78	12,55
MASA JEDNOSTKOWA [kg/m]					0,222	0,888
MASA [kg]					2,39	11,14
MASA OGÓŁEM [kg]					13,53	
WYKONAĆ: x 1					13,53	

UWAGA! WSZYSTKIE WYMIARY PRĘTÓW PODANE SĄ W OSIACH PRĘTÓW

WIENIEC W10

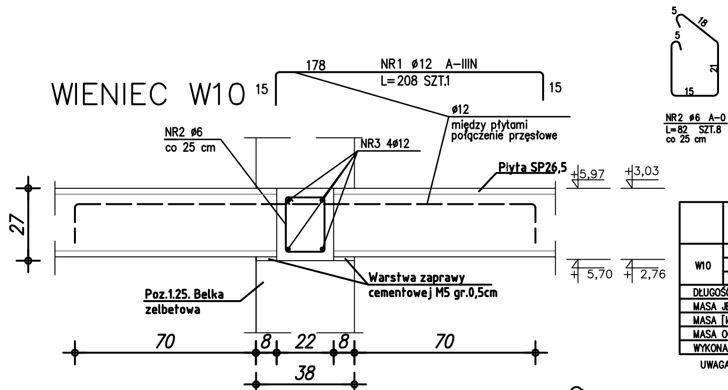

ZESTAWIENIE STALI

W10	NR PRĘTA	RODZAJ STALI	DŁUGOŚĆ [cm]	LICZBA SZTUK	DŁUGOŚĆ ŁĄCZNA [m] A-0 ø6	DŁUGOŚĆ ŁĄCZNA [m] A-IIIN ø12
	1	ø12 A-IIIN	208	1		2,08
	2	ø6 A-0	82	8	6,56	
	3	ø12 A-IIIN	270	4		10,80
DŁUGOŚĆ RAZEM [m]					6,56	12,88
MASA JEDNOSTKOWA [kg/m]					0,222	0,888
MASA [kg]					1,45	11,44
MASA OGÓŁEM [kg]					12,89	
WYKONAĆ: x 12					154,64	

UWAGA! WSZYSTKIE WYMIARY PRĘTÓW PODANE SĄ W OSIACH PRĘTÓW

WIENIEC W11

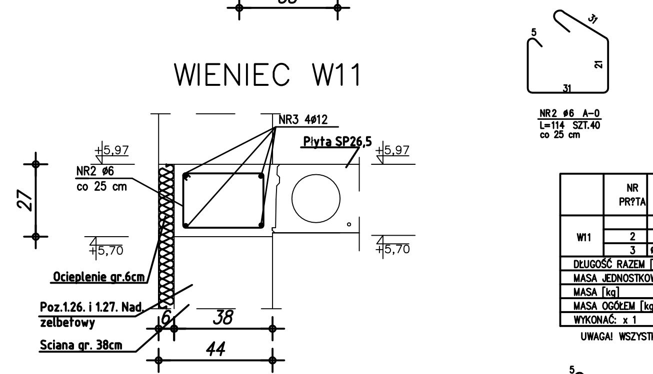

ZESTAWIENIE STALI

W11	NR PRĘTA	RODZAJ STALI	DŁUGOŚĆ [cm]	LICZBA SZTUK	DŁUGOŚĆ ŁĄCZNA [m] A-0 ø6	DŁUGOŚĆ ŁĄCZNA [m] A-IIIN ø12
	2	ø6 A-0	114	40	45,60	
	3	ø12 A-IIIN	1060	4		42,40
DŁUGOŚĆ RAZEM [m]					45,60	42,40
MASA JEDNOSTKOWA [kg/m]					0,222	0,888
MASA [kg]					10,12	37,65
MASA OGÓŁEM [kg]					47,77	
WYKONAĆ: x 1					47,77	

UWAGA! WSZYSTKIE WYMIARY PRĘTÓW PODANE SĄ W OSIACH PRĘTÓW

WIENIEC W12

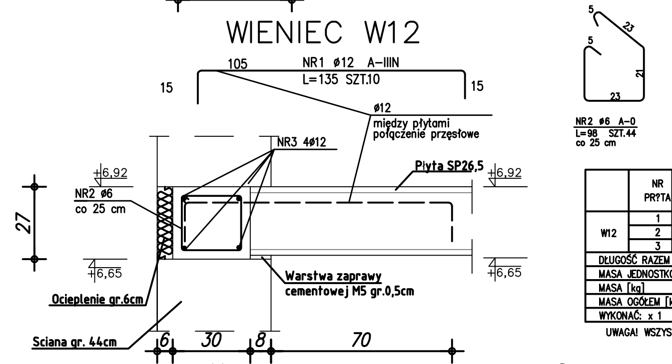

ZESTAWIENIE STALI

W12	NR PRĘTA	RODZAJ STALI	DŁUGOŚĆ [cm]	LICZBA SZTUK	DŁUGOŚĆ ŁĄCZNA [m] A-0 ø6	DŁUGOŚĆ ŁĄCZNA [m] A-IIIN ø12
	1	ø12 A-IIIN	135	10		13,50
	2	ø6 A-0	98	44	43,12	
	3	ø12 A-IIIN	1180	4		47,20
DŁUGOŚĆ RAZEM [m]					43,12	60,70
MASA JEDNOSTKOWA [kg/m]					0,222	0,888
MASA [kg]					9,57	53,90
MASA OGÓŁEM [kg]					63,47	
WYKONAĆ: x 1					63,47	

UWAGA! WSZYSTKIE WYMIARY PRĘTÓW PODANE SĄ W OSIACH PRĘTÓW

WIENIEC W13

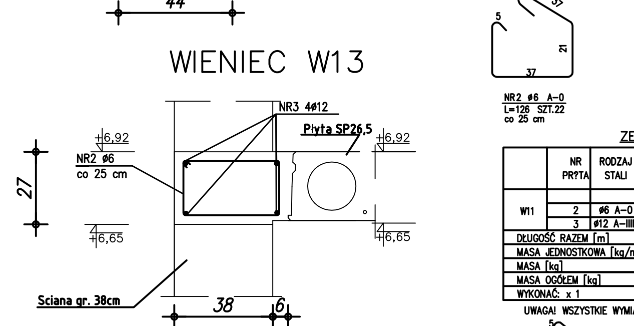

ZESTAWIENIE STALI

W11	NR PRĘTA	RODZAJ STALI	DŁUGOŚĆ [cm]	LICZBA SZTUK	DŁUGOŚĆ ŁĄCZNA [m] A-0 ø6	DŁUGOŚĆ ŁĄCZNA [m] A-IIIN ø12
	2	ø6 A-0	126	22	27,72	
	3	ø12 A-IIIN	640	4		25,60
DŁUGOŚĆ RAZEM [m]					27,72	25,60
MASA JEDNOSTKOWA [kg/m]					0,222	0,888
MASA [kg]					6,15	22,73
MASA OGÓŁEM [kg]					28,88	
WYKONAĆ: x 1					28,88	

UWAGA! WSZYSTKIE WYMIARY PRĘTÓW PODANE SĄ W OSIACH PRĘTÓW

WIENIEC W14

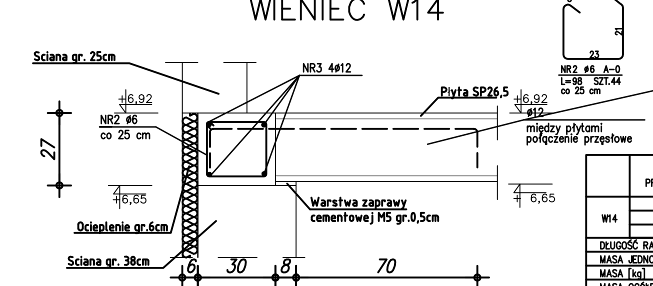

ZESTAWIENIE STALI

W14	NR PRĘTA	RODZAJ STALI	DŁUGOŚĆ [cm]	LICZBA SZTUK	DŁUGOŚĆ ŁĄCZNA [m] A-0 ø6	DŁUGOŚĆ ŁĄCZNA [m] A-IIIN ø12
	1	ø12 A-IIIN	135	9		12,15
	2	ø6 A-0	98	44	43,12	
	3	ø12 A-IIIN	1140	4		45,60
DŁUGOŚĆ RAZEM [m]					43,12	57,75
MASA JEDNOSTKOWA [kg/m]					0,222	0,888
MASA [kg]					9,57	51,28
MASA OGÓŁEM [kg]					60,85	
WYKONAĆ: x 1					60,85	

UWAGA! WSZYSTKIE WYMIARY PRĘTÓW PODANE SĄ W OSIACH PRĘTÓW

WIENIEC W15

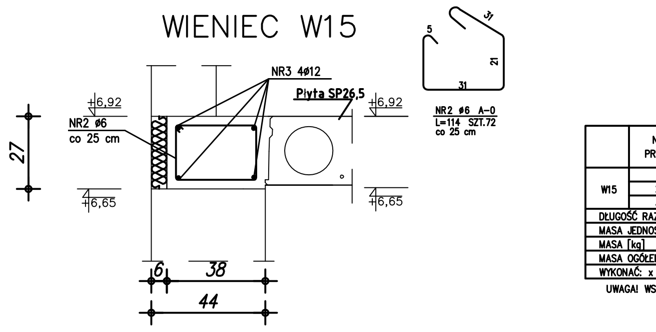

ZESTAWIENIE STALI

W15	NR PRĘTA	RODZAJ STALI	DŁUGOŚĆ [cm]	LICZBA SZTUK	DŁUGOŚĆ ŁĄCZNA [m] A-0 ø6	DŁUGOŚĆ ŁĄCZNA [m] A-IIIN ø12
	2	ø6 A-0	114	72	82,08	
	3	ø12 A-IIIN	1810	4		72,40
DŁUGOŚĆ RAZEM [m]					82,08	72,40
MASA JEDNOSTKOWA [kg/m]					0,222	0,888
MASA [kg]					18,22	64,29
MASA OGÓŁEM [kg]					82,51	
WYKONAĆ: x 2					165,02	

UWAGA! WSZYSTKIE WYMIARY PRĘTÓW PODANE SĄ W OSIACH PRĘTÓW

WIENIEC W16

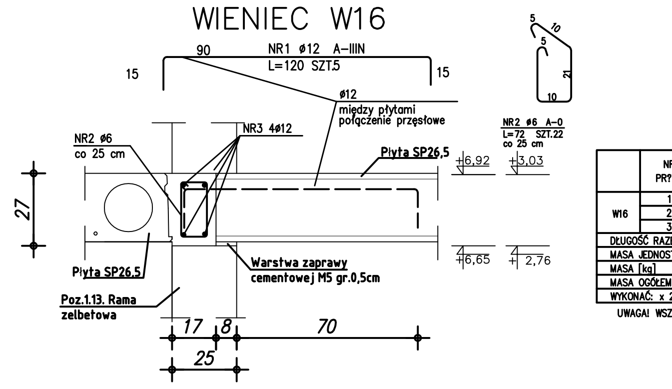

ZESTAWIENIE STALI

W16	NR PRĘTA	RODZAJ STALI	DŁUGOŚĆ [cm]	LICZBA SZTUK	DŁUGOŚĆ ŁĄCZNA [m] A-0 ø6	DŁUGOŚĆ ŁĄCZNA [m] A-IIIN ø12
	1	ø12 A-IIIN	120	5		6,00
	2	ø6 A-0	72	22	15,84	
	3	ø12 A-IIIN	600	4		24,00
DŁUGOŚĆ RAZEM [m]					15,84	30,00
MASA JEDNOSTKOWA [kg/m]					0,222	0,888
MASA [kg]					3,51	26,64
MASA OGÓŁEM [kg]					30,15	
WYKONAĆ: x 2					60,30	

UWAGA! WSZYSTKIE WYMIARY PRĘTÓW PODANE SĄ W OSIACH PRĘTÓW

WIENIEC W17

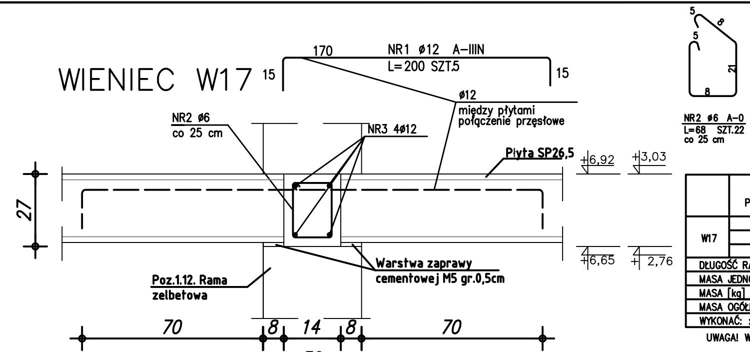

ZESTAWIENIE STALI

W17	NR PRĘTA	RODZAJ STALI	DŁUGOŚĆ [cm]	LICZBA SZTUK	DŁUGOŚĆ ŁĄCZNA [m] A-0 ø6	DŁUGOŚĆ ŁĄCZNA [m] A-IIIN ø12
	1	ø12 A-IIIN	200	5		10,00
	2	ø6 A-0	68	22	14,96	
	3	ø12 A-IIIN	600	4		24,00
DŁUGOŚĆ RAZEM [m]					14,96	34,00
MASA JEDNOSTKOWA [kg/m]					0,222	0,888
MASA [kg]					3,32	30,19
MASA OGÓŁEM [kg]					33,51	
WYKONAĆ: x 6					201,06	

UWAGA! WSZYSTKIE WYMIARY PRĘTÓW PODANE SĄ W OSIACH PRĘTÓW

WIENIEC W18

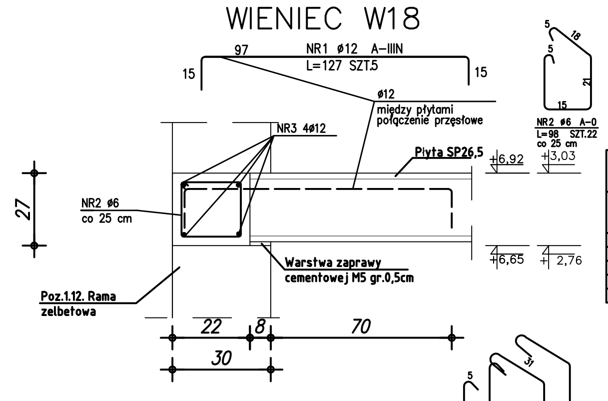

ZESTAWIENIE STALI

W18	NR PRĘTA	RODZAJ STALI	DŁUGOŚĆ [cm]	LICZBA SZTUK	DŁUGOŚĆ ŁĄCZNA [m] A-0 ø6	DŁUGOŚĆ ŁĄCZNA [m] A-IIIN ø12
	1	ø12 A-IIIN	127	5		6,35
	2	ø6 A-0	98	22	21,56	
	3	ø12 A-IIIN	600	4		24,00
DŁUGOŚĆ RAZEM [m]					21,56	30,35
MASA JEDNOSTKOWA [kg/m]					0,222	0,888
MASA [kg]					4,79	26,95
MASA OGÓŁEM [kg]					31,74	
WYKONAĆ: x 2					63,48	

UWAGA! WSZYSTKIE WYMIARY PRĘTÓW PODANE SĄ W OSIACH PRĘTÓW

WIENIEC W20

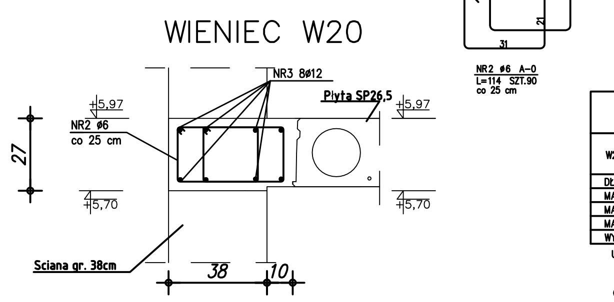

ZESTAWIENIE STALI

W20	NR PRĘTA	RODZAJ STALI	DŁUGOŚĆ [cm]	LICZBA SZTUK	DŁUGOŚĆ ŁĄCZNA [m] A-0 ø6	DŁUGOŚĆ ŁĄCZNA [m] A-IIIN ø12
	2	ø6 A-0	114	90	102,60	
	3	ø12 A-IIIN	1360	8		108,80
DŁUGOŚĆ RAZEM [m]					102,60	108,80
MASA JEDNOSTKOWA [kg/m]					0,222	0,888
MASA [kg]					22,78	96,61
MASA OGÓŁEM [kg]					119,39	
WYKONAĆ: x 1					119,39	

UWAGA! WSZYSTKIE WYMIARY PRĘTÓW PODANE SĄ W OSIACH PRĘTÓW

WIENIEC W21

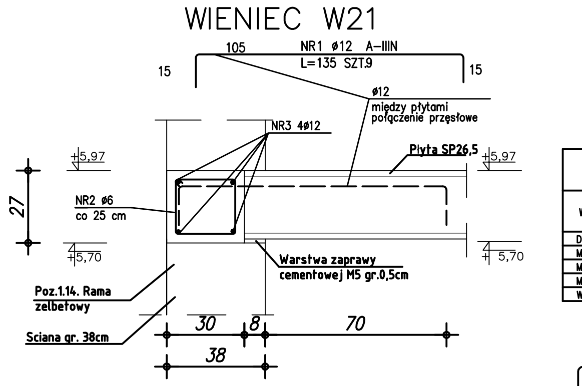

ZESTAWIENIE STALI

W21	NR PRĘTA	RODZAJ STALI	DŁUGOŚĆ [cm]	LICZBA SZTUK	DŁUGOŚĆ ŁĄCZNA [m] A-0 ø6	DŁUGOŚĆ ŁĄCZNA [m] A-IIIN ø12
	1	ø12 A-IIIN	135	9		12,15
	2	ø6 A-0	98	44	43,12	
	3	ø12 A-IIIN	1140	4		45,60
DŁUGOŚĆ RAZEM [m]					43,12	57,75
MASA JEDNOSTKOWA [kg/m]					0,222	0,888
MASA [kg]					9,57	51,28
MASA OGÓŁEM [kg]					60,85	
WYKONAĆ: x 1					60,85	

UWAGA! WSZYSTKIE WYMIARY PRĘTÓW PODANE SĄ W OSIACH PRĘTÓW

WIENIEC W22

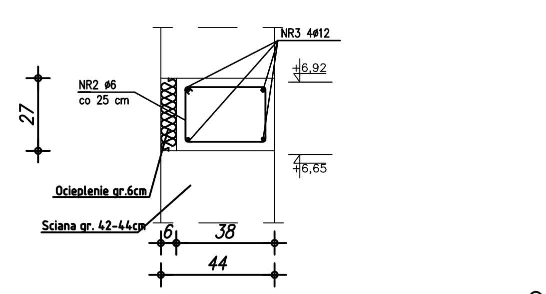

ZESTAWIENIE STALI

W22	NR PRĘTA	RODZAJ STALI	DŁUGOŚĆ [cm]	LICZBA SZTUK	DŁUGOŚĆ ŁĄCZNA [m] A-0 ø6	DŁUGOŚĆ ŁĄCZNA [m] A-IIIN ø12
	2	ø6 A-0	114	24	27,36	
	3	ø12 A-IIIN	600	4		24,00
DŁUGOŚĆ RAZEM [m]					25,08	24,80
MASA JEDNOSTKOWA [kg/m]					0,222	0,888
MASA [kg]					5,67	22,02
MASA OGÓŁEM [kg]					55,18	
WYKONAĆ: x 2					55,18	

UWAGA! WSZYSTKIE WYMIARY PRĘTÓW PODANE SĄ W OSIACH PRĘTÓW

WIENIEC W23

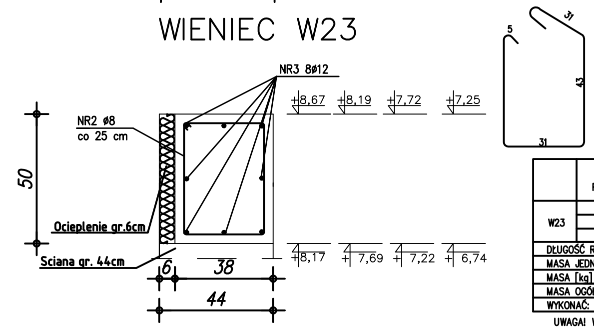

ZESTAWIENIE STALI

W23	NR PRĘTA	RODZAJ STALI	DŁUGOŚĆ [cm]	LICZBA SZTUK	DŁUGOŚĆ ŁĄCZNA [m] A-0 ø8	DŁUGOŚĆ ŁĄCZNA [m] A-IIIN ø12
	2	ø8 A-0	158	520	821,6	
	3	ø12 A-IIIN	13170	8		1053,6
DŁUGOŚĆ RAZEM [m]					821,6	1053,6
MASA JEDNOSTKOWA [kg/m]					0,395	0,888
MASA [kg]					324,5	935,6
MASA OGÓŁEM [kg]					1260,13	
WYKONAĆ: x 1					1261	

UWAGA! WSZYSTKIE WYMIARY PRĘTÓW PODANE SĄ W OSIACH PRĘTÓW

WIENIEC PO SKOSIE W24

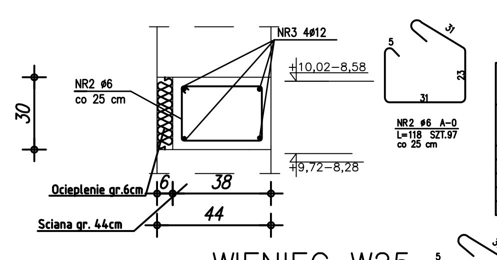

ZESTAWIENIE STALI

W24	NR PRĘTA	RODZAJ STALI	DŁUGOŚĆ [cm]	LICZBA SZTUK	DŁUGOŚĆ ŁĄCZNA [m] A-0 ø6	DŁUGOŚĆ ŁĄCZNA [m] A-IIIN ø12
	2	ø6 A-0	118	97	114,46	
	3	ø12 A-IIIN	2870	4		114,80
DŁUGOŚĆ RAZEM [m]					114,46	114,80
MASA JEDNOSTKOWA [kg/m]					0,222	0,888
MASA [kg]					25,41	101,94
MASA OGÓŁEM [kg]					127,35	
WYKONAĆ: x 2					254,70	

UWAGA! WSZYSTKIE WYMIARY PRĘTÓW PODANE SĄ W OSIACH PRĘTÓW

WIENIEC W25

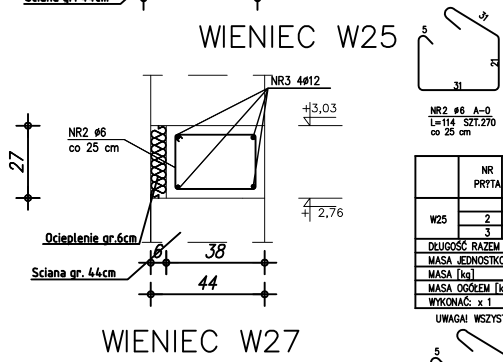

ZESTAWIENIE STALI

W25	NR PRĘTA	RODZAJ STALI	DŁUGOŚĆ [cm]	LICZBA SZTUK	DŁUGOŚĆ ŁĄCZNA [m] A-0 ø6	DŁUGOŚĆ ŁĄCZNA [m] A-IIIN ø12
	2	ø6 A-0	114	270	307,80	
	3	ø12 A-IIIN	7980	4		319,20
DŁUGOŚĆ RAZEM [m]					307,80	319,20
MASA JEDNOSTKOWA [kg/m]					0,222	0,888
MASA [kg]					68,33	283,45
MASA OGÓŁEM [kg]					351,78	
WYKONAĆ: x 1					351,78	

UWAGA! WSZYSTKIE WYMIARY PRĘTÓW PODANE SĄ W OSIACH PRĘTÓW

WIENIEC W27

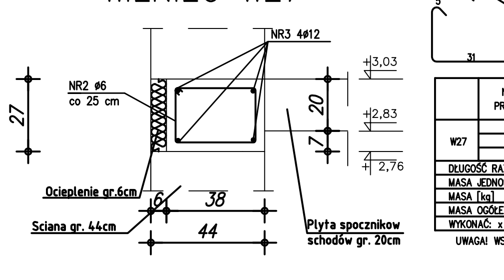

ZESTAWIENIE STALI

W27	NR PRĘTA	RODZAJ STALI	DŁUGOŚĆ [cm]	LICZBA SZTUK	DŁUGOŚĆ ŁĄCZNA [m] A-0 ø6	DŁUGOŚĆ ŁĄCZNA [m] A-IIIN ø12
	2	ø6 A-0	114	10	11,40	
	3	ø12 A-IIIN	340	4		13,60
DŁUGOŚĆ RAZEM [m]					11,40	13,60
MASA JEDNOSTKOWA [kg/m]					0,222	0,888
MASA [kg]					2,53	12,08
MASA OGÓŁEM [kg]					14,61	
WYKONAĆ: x 2					29,22	

UWAGA! WSZYSTKIE WYMIARY PRĘTÓW PODANE SĄ W OSIACH PRĘTÓW

WIENIEC W26

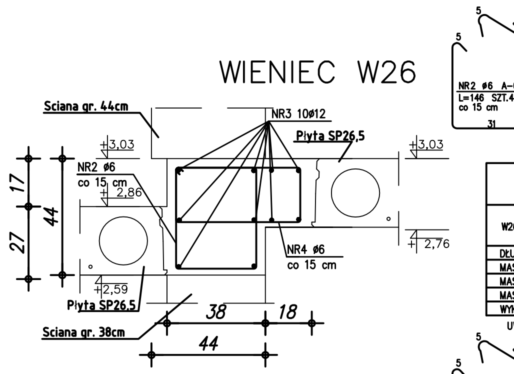

ZESTAWIENIE STALI

W26	NR PRĘTA	RODZAJ STALI	DŁUGOŚĆ [cm]	LICZBA SZTUK	DŁUGOŚĆ ŁĄCZNA [m] A-0 ø6	DŁUGOŚĆ ŁĄCZNA [m] A-IIIN ø12
	2	ø6 A-0	146	42	61,32	
	3	ø12 A-IIIN	750	10		75,00
	4	ø6 A-0	148	37	54,76	
DŁUGOŚĆ RAZEM [m]					116,08	75,00
MASA JEDNOSTKOWA [kg/m]					0,222	0,888
MASA [kg]					25,77	66,60
MASA OGÓŁEM [kg]					92,37	
WYKONAĆ: x 1					92,37	

UWAGA! WSZYSTKIE WYMIARY PRĘTÓW PODANE SĄ W OSIACH PRĘTÓW

WIENIEC W28

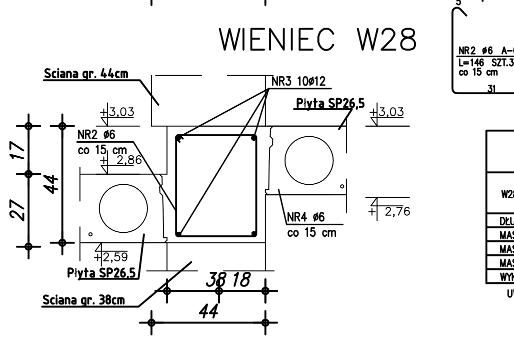

ZESTAWIENIE STALI

W28	NR PRĘTA	RODZAJ STALI	DŁUGOŚĆ [cm]	LICZBA SZTUK	DŁUGOŚĆ ŁĄCZNA [m] A-0 ø6	DŁUGOŚĆ ŁĄCZNA [m] A-IIIN ø12
	2	ø6 A-0	146	36	52,56	
	3	ø12 A-IIIN	1050	4		42,00
DŁUGOŚĆ RAZEM [m]					52,56	42,00
MASA JEDNOSTKOWA [kg/m]					0,222	0,888
MASA [kg]					11,67	37,30
MASA OGÓŁEM [kg]					48,97	
WYKONAĆ: x 1					48,97	

UWAGA! WSZYSTKIE WYMIARY PRĘTÓW PODANE SĄ W OSIACH PRĘTÓW

WIENIEC W29

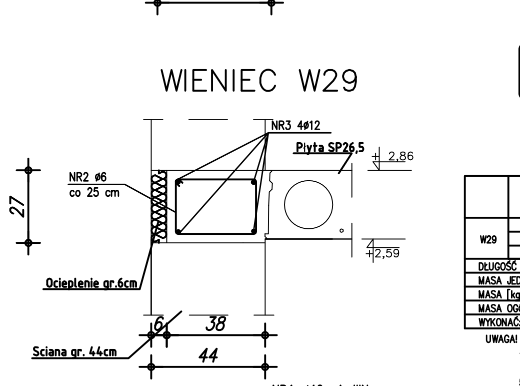

ZESTAWIENIE STALI

W29	NR PRĘTA	RODZAJ STALI	DŁUGOŚĆ [cm]	LICZBA SZTUK	DŁUGOŚĆ ŁĄCZNA [m] A-0 ø6	DŁUGOŚĆ ŁĄCZNA [m] A-IIIN ø12
	2	ø6 A-0	114	31	35,34	
	3	ø12 A-IIIN	780	4		31,20
DŁUGOŚĆ RAZEM [m]					35,34	31,20
MASA JEDNOSTKOWA [kg/m]					0,222	0,888
MASA [kg]					7,85	27,71
MASA OGÓŁEM [kg]					35,56	
WYKONAĆ: x 1					35,56	

UWAGA! WSZYSTKIE WYMIARY PRĘTÓW PODANE SĄ W OSIACH PRĘTÓW

WIENIEC W30

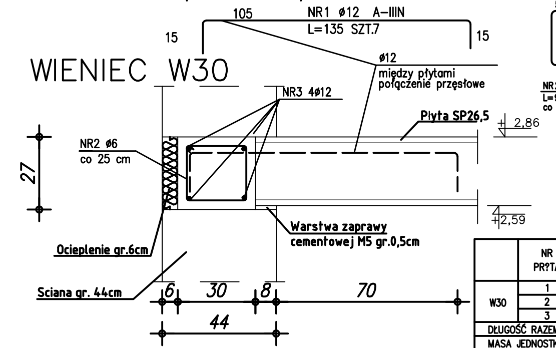

ZESTAWIENIE STALI

W30	NR PRĘTA	RODZAJ STALI	DŁUGOŚĆ [cm]	LICZBA SZTUK	DŁUGOŚĆ ŁĄCZNA [m] A-0 ø6	DŁUGOŚĆ ŁĄCZNA [m] A-IIIN ø12
	1	ø12 A-IIIN	135	7		9,45
	2	ø6 A-0	98	37	36,26	
	3	ø12 A-IIIN	1020	4		40,8
DŁUGOŚĆ RAZEM [m]					36,26	50,25
MASA JEDNOSTKOWA [kg/m]					0,222	0,888
MASA [kg]					8,05	44,62
MASA OGÓŁEM [kg]					52,67	
WYKONAĆ: x 1					52,67	

UWAGA! WSZYSTKIE WYMIARY PRĘTÓW PODANE SĄ W OSIACH PRĘTÓW

WIENIEC W31

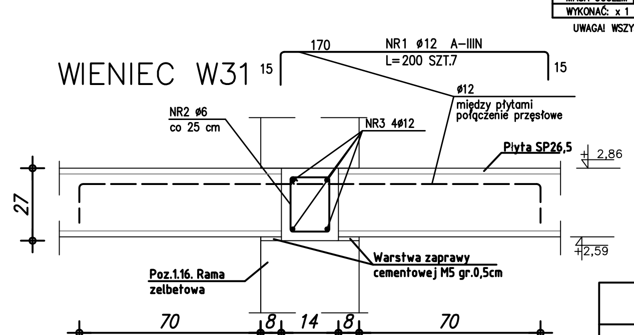

ZESTAWIENIE STALI

W31	NR PRĘTA	RODZAJ STALI	DŁUGOŚĆ [cm]	LICZBA SZTUK	DŁUGOŚĆ ŁĄCZNA [m] A-0 ø6	DŁUGOŚĆ ŁĄCZNA [m] A-IIIN ø12
	1	ø12 A-IIIN	200	7		14,00
	2	ø6 A-0	68	35	23,80	
	3	ø12 A-IIIN	910	4		24,00
DŁUGOŚĆ RAZEM [m]					23,80	36,40
MASA JEDNOSTKOWA [kg/m]					0,222	0,888
MASA [kg]					5,28	32,32
MASA OGÓŁEM [kg]					37,60	
WYKONAĆ: x 2					75,20	

UWAGA! WSZYSTKIE WYMIARY PRĘTÓW PODANE SĄ W OSIACH PRĘTÓW

WIENIEC W32

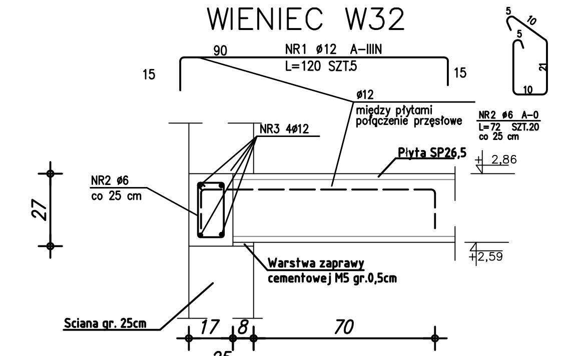

ZESTAWIENIE STALI

W32	NR PRĘTA	RODZAJ STALI	DŁUGOŚĆ [cm]	LICZBA SZTUK	DŁUGOŚĆ ŁĄCZNA [m] A-0 ø6	DŁUGOŚĆ ŁĄCZNA [m] A-IIIN ø12
	1	ø12 A-IIIN	120	5		6,00
	2	ø6 A-0	72	20	14,40	
	3	ø12 A-IIIN	540	4		21,60
DŁUGOŚĆ RAZEM [m]					14,40	27,60
MASA JEDNOSTKOWA [kg/m]					0,222	0,888
MASA [kg]					3,20	24,51
MASA OGÓŁEM [kg]					27,71	
WYKONAĆ: x 1					27,71	

UWAGA! WSZYSTKIE WYMIARY PRĘTÓW PODANE SĄ W OSIACH PRĘTÓW

WIENIEC W49

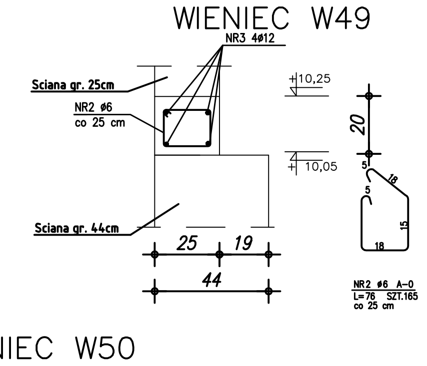

ZESTAWIENIE STALI

W49	NR PRĘTA	RODZAJ STALI	DŁUGOŚĆ [cm]	LICZBA SZTUK	DŁUGOŚĆ ŁĄCZNA [m] A-0 ø6	DŁUGOŚĆ ŁĄCZNA [m] A-IIIN ø12
	2	ø6 A-0	76	165	125,40	
	3	ø12 A-IIIN	4520	4		180,80
DŁUGOŚĆ RAZEM [m]					152,40	180,80
MASA JEDNOSTKOWA [kg/m]					0,222	0,888
MASA [kg]					27,84	160,55
MASA OGÓŁEM [kg]					188,39	
WYKONAĆ: x 1					188,39	

UWAGA! WSZYSTKIE WYMIARY PRĘTÓW PODANE SĄ W OSIACH PRĘTÓW

WIENIEC W50

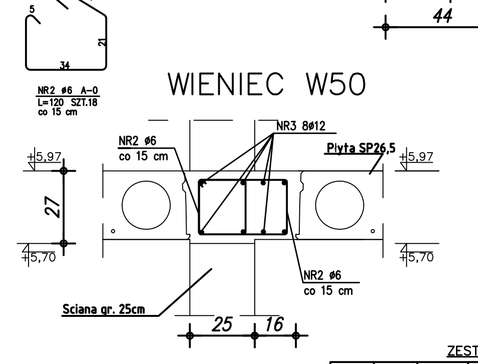

ZESTAWIENIE STALI

W50	NR PRĘTA	RODZAJ STALI	DŁUGOŚĆ [cm]	LICZBA SZTUK	DŁUGOŚĆ ŁĄCZNA [m] A-0 ø6	DŁUGOŚĆ ŁĄCZNA [m] A-IIIN ø12
	2	ø6 A-0	88	9	7,92	
	2	ø6 A-0	120	18	21,60	
	3	ø12 A-IIIN	330	8		26,4
DŁUGOŚĆ RAZEM [m]					29,52	26,4
MASA JEDNOSTKOWA [kg/m]					0,222	0,888
MASA [kg]					6,55	23,44
MASA OGÓŁEM [kg]					29,99	
WYKONAĆ: x 1					29,99	

UWAGA! WSZYSTKIE WYMIARY PRĘTÓW PODANE SĄ W OSIACH PRĘTÓW

UWAGI:

1. OTULENIE PRĘTÓW ZBROJENIA WIEŃCÓW 3.cm
2. PRĘTY ŁĄCZYĆ NA DŁUGOŚCI ZGODNIE Z WYMOGAMI PN-B-03264
3. IZOLACJE WG PROJEKTU ARCHITEKTONICZNEGO
4. WSZYSTKIE PRZEJŚCIA WIEŃCÓW Z RÓŻNYCH WYSOKOŚCI NALEŻY POŁĄCZYĆ RDZENIEM ŻELBETOWYM, ABY ZAPEWNIĆ CIĄGŁOŚĆ WIEŃCÓW PRĘTY TE ZOSTAŁY NIE UJĘTE W ZESTAWIENIU
5. DOZBROIĆ ŁĄCZENIA PRĘTÓW W NAROŻNIKACH WIEŃCÓW PRĘTAMI ø 12 L=120cm PRĘTY TE ZOSTAŁY NIE UJĘTE W ZESTAWIENIU

STAL ZBROJENIA GŁÓWNEGO A-IIIN
STAL - STRZEMIONA A-0
BETON: C 20/25 (B25)

WIEŃCE W1-W32			
COMPLEX-PROJEKT I. Wrześniewska & H. Marcinkowska 64-000 KOŚCIAN UL MARCINKOWSKIEGO 2a/1 tel. 65 512 39 53			
Obiekt	HALA WIDOWISKOWO-SPORTOWA		
Lokalizacja	PONIEC, UL.SZKOLNA, DZ. NR 445		
Inwestor	GMINA PONIEC		Nr rys.
Temat/Skala	PROJEKT WYKONAWCZY 1:20		K-49
Projektant konstrukcji:	mgr inż. Marta Gibasiewicz Nr upr.WKP/0221/POOK/08	Data 07-2013	Podpis
Sprawdzający konstrukcja:	mgr inż. Janusz Zając Nr upr. 881/86/Lo	Data 07-2013	Podpis